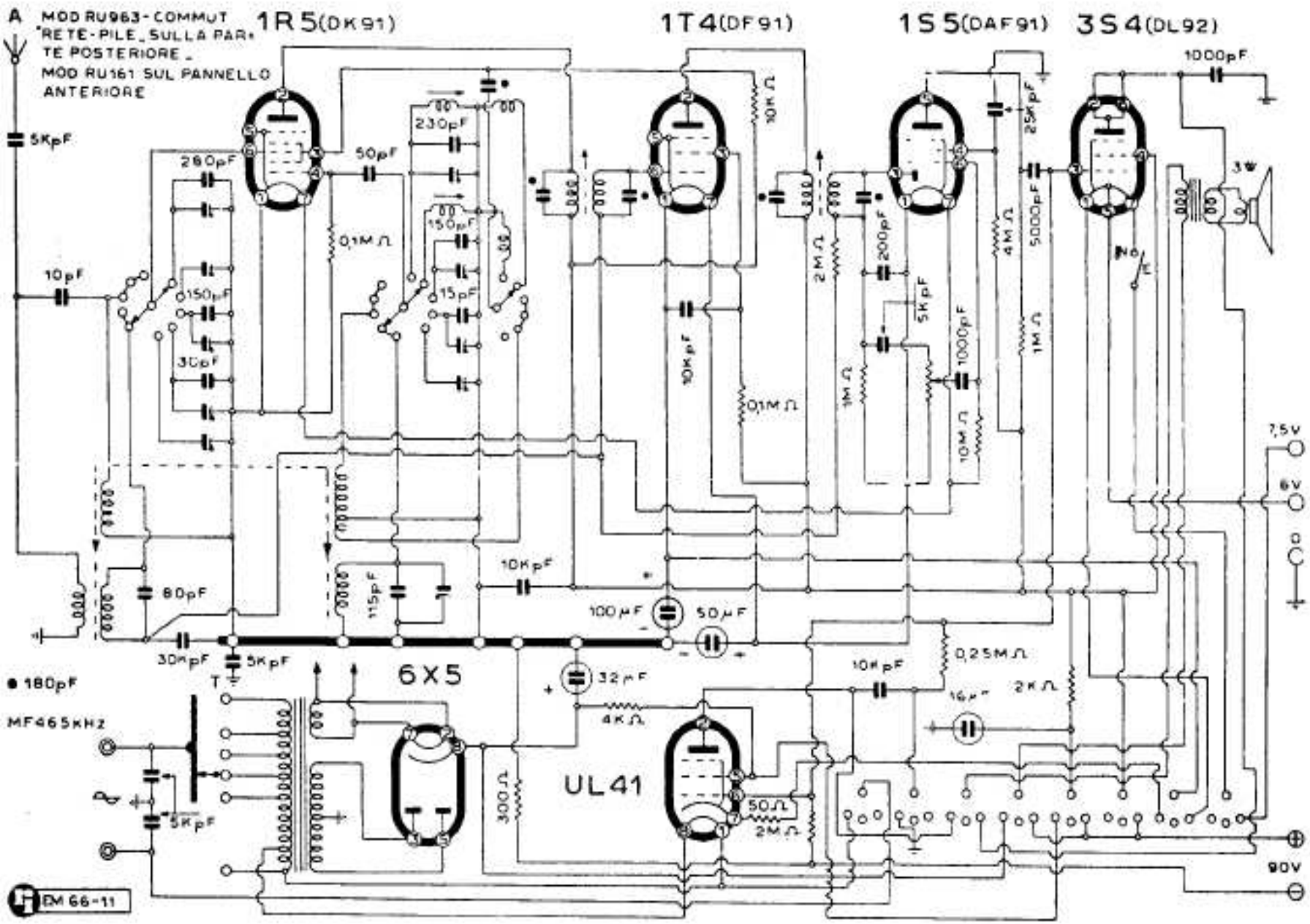

A. B. C. Radiocostruzioni - Modd. RV 963 - RU 161